エコーパネル　詳細図　（S＝1/20）（D-20）

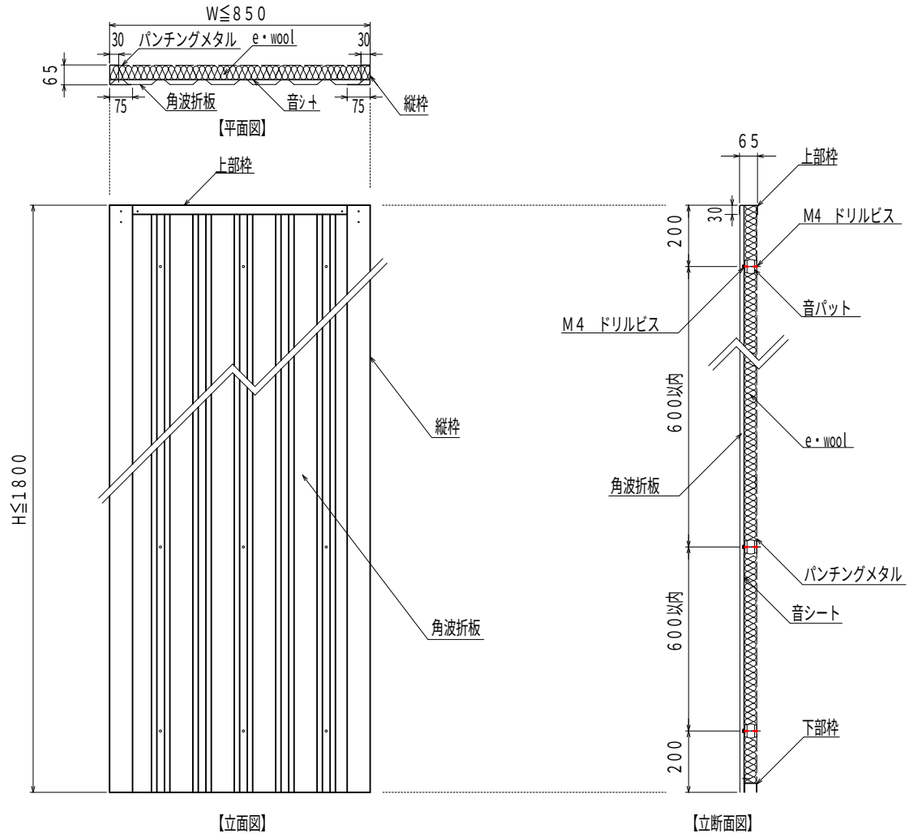

防音パネル基本納まり図　（S＝1/30）

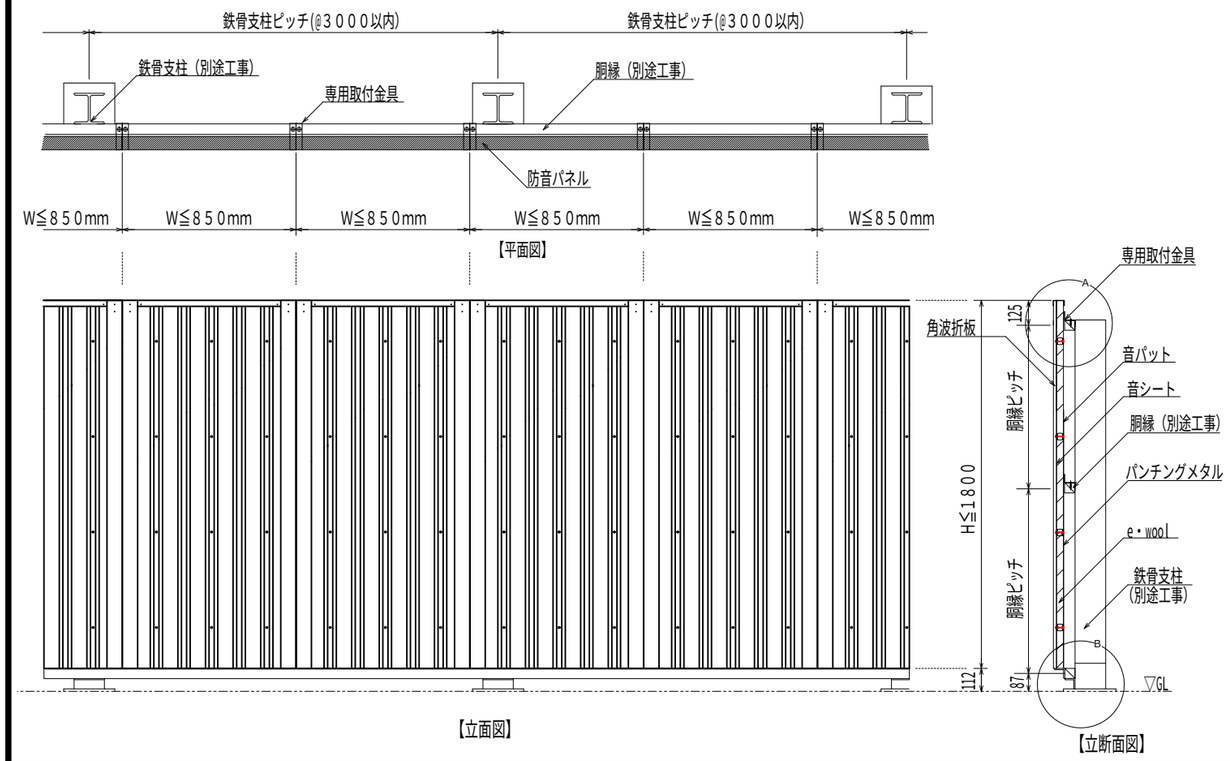

A部立断面詳細図　（S＝1/5）

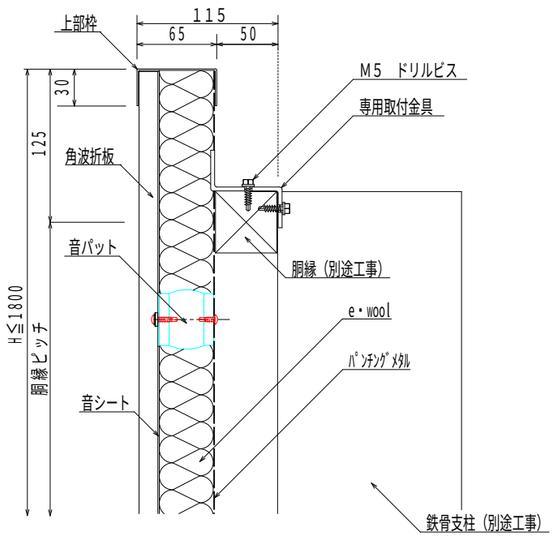

B部立断面詳細図　（S＝1/5）

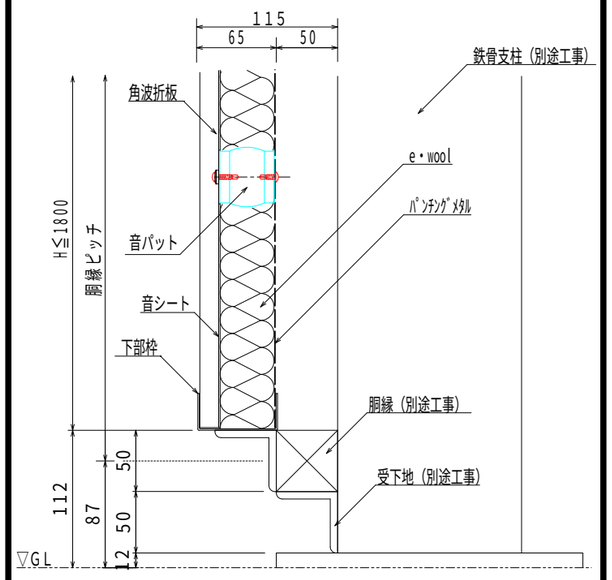

出隅コーナー部平面詳細図　（S＝1/5）

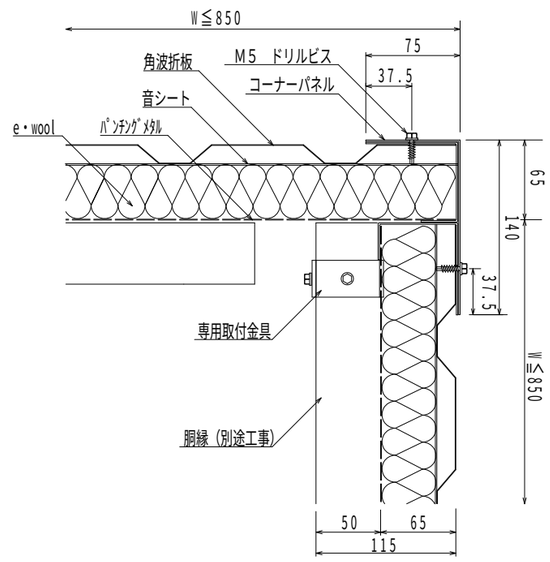

専用取付金具参考図　（S＝1/3）

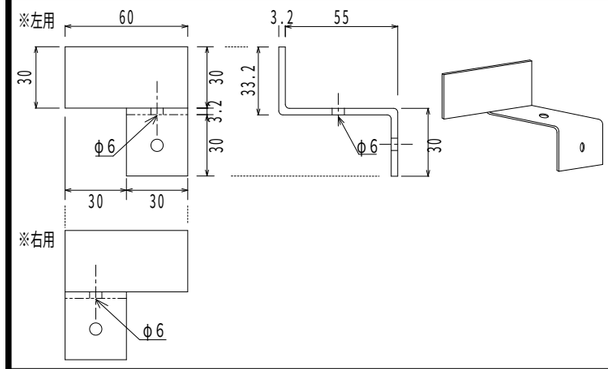

部材表

名称	材質	寸法
ﾊﾟﾈﾙ枠（上枠・縦枠・下枠）	亜鉛ﾒｯｷ鋼板	t1.2
角波折板	ｶﾞﾙﾊﾞﾘｳﾑ鋼板（ﾎﾟﾘｴｽﾃﾙ系樹脂焼付塗装）	t0.5
ﾊﾟﾝﾁﾝｸﾞﾒﾀﾙ	亜鉛ﾒｯｷ鋼板	t0.6
音ﾊﾟｯﾄ(防音下地ﾊﾞｰ材)	亜鉛ﾒｯｷ鋼板	t0.8
音ﾊﾟｯﾄ（ﾊﾞｰ材組付材）	ｽﾃﾚﾝﾌﾞﾀﾞｼ ｴﾝｺﾞﾑ	t3.0
専用取付金具	亜鉛ﾒｯｷ鋼板	t3.2
専用ｺｰﾅｰ金物	亜鉛ﾒｯｷ鋼板	t0.8
ﾘﾍﾞｯﾄ（ﾊﾟﾈﾙ枠部）	SUS	φ4
皿ﾋﾞｽ（ﾊﾟﾈﾙ枠部）	SUS	小皿ﾈｼﾞ　4X4
ﾄﾞﾘﾙﾋﾞｽ（角波折板側）	SUS	4X19
ﾊﾟｯｷﾝ付座金	SUS＋EPDM（ｴﾁﾚﾝﾌﾟﾛﾋﾟﾚﾝｺﾞﾑ）	3.5X12（tXd）
ﾄﾞﾘﾙﾋﾞｽ（ﾊﾟﾝﾁﾝｸﾞﾒﾀﾙ側）	SUS	4X13
ﾄﾞﾘﾙﾋﾞｽ（専用金具取付用）	三価ｸﾛﾒｰﾄ	六角頭　5X19
音ｼｰﾄ	改質ｱｽﾌｧﾙﾄ高比重鉱物質＋ﾎﾟﾘｴｽﾃﾙ不織布	t1.2

No.	改定日	備考	整理番号		尺度		名称	エコーパネル詳細図　D-20	PAGE
			作成日	2013/03/06					1
			承認	検図	作成		図番	品番	

有限会社　幸昭　KOSHO NOISE CONTROL CORPORATION　防音．防振．設計施工